2023.08 改訂

EXDECO ＢＢデッキＲ 組立説明書

●お買い上げ有難う御座います。この組立説明書をよくお読み頂き安全かつ正確に組立作業を行って下さい。
●この組立説明書は施工後の強度・安全性を確保する為の必要事項・注意事項が記載されております。

◎施工前の注意事項

●本製品は樹脂材を使用しております。熱排気があたる場所・火気付近への設置は避けて下さい。
●本製品を常時湿っている場所に設置しますと変色・変形の恐れがありますので御注意下さい。
●本製品には基礎工事が必要になります。地盤の強度を御確認の上、施工場所に応じた基礎工事を行って下さい。
●施工に必要となる電動式工具等は別途御用意下さい。御使用の際は安全かつ正確な方法で御使用下さい。
●施工は安全性の確保・不具合などの発生防止の為、専門的知識・技術をもった方が行って下さい。

◎施工中の注意事項

●保管及び施工時に長時間の重ね置きはさけてください。変形の原因となります。
●アルミ部分に腐食の原因となる塩分を含むもの・薬品・異金属などふれないように施工を行って下さい。
●夏季の施工では材料の表面が高温になります。素手・素足での取り扱いはおやめ下さい。
●材料の角など尖った部分がありますので取扱の際は御注意ください
●材料に重量のあるもの・尖ったものなどを落さないで下さい。破損の原因となります。
●材料を切断した際、切口には充分御注意下さい。また、切口は研磨にて処理して下さい。
●樹脂材へのビス止めの際は締め付け過ぎないよう御注意下さい。
●樹脂材には有機溶剤・石油類・フロン系スプレーなどをつけないようにして下さい。
●樹脂材表面に汚れがつかぬよう養生を行って下さい。汚れが付着した場合は中性洗剤で洗って下さい。
●束柱・大引きの設置位置は必ず当社規定の範囲内にて施工して下さい。
●雨天での施工時に床材の色が染み出て、衣服などに付着する場合がございますのでご注意下さい。
●組立説明書をよくお読みになって正しい施工をお願い致します。

◎施工後の注意事項

●本組立説明書は工事完了後に施主様へお渡し下さい。
●施工業者様におきましては、下記記載の「使用上の注意事項」を施主様へ説明お願い致します。

◎使用上の注意事項

●本製品には樹脂材を使用している為、火気の使用や長時間高温があたる場所への設置は避けて下さい。
●日差しが強い日にデッキ表面が高温になることがありますので、素足での御使用は避けて下さい。
●施工直後、床板の切粉に起因して表面にシミができることがございます。ブラシ等で洗い流しして下さい。
●長時間重量物を置かないで下さい。変形や破損の原因になる場合がございます。
●原料となる竹材の特性上、材料に多少の色の濃淡がございますが製品的な問題はございません。
●本製品の上で変形・変色の原因となるような液体・物質の御使用は避けて下さい。
●施工後、お施主様による改造はおやめください。必要な場合は施工業者様に御相談下さい。
●床板表面の研磨処部分に砂埃などが目詰まりして黒ジミになることがございます。洗浄にて解消いたします。
●床板は樹脂という材質の特性上、反りが発生し、その部分に水が溜まることがございます。

◎目次

１　注意事項
２　目次・保証書
３　梱包内容
４　標準納まり図
５　束柱・大引きの組立
６　（束柱・大引きの組立の続き）
７　床板・端部金具の取付
８　幕板金具の取付
９　幕板の取付
１０　補助金具の使用方法
１１　仕上げ
１２　当社情報

ＢＢデッキ　保証書

本書は、工事完了日から保証期間において不具合が発生した場合、保証内容の範囲内での無料補修をお約束ものであります。工事情報を記載の上、大切に保管お願致します。（本書の再発行は原則行っておりません。）

■保証期間
工事完了日から起算して２年間

■保証内容
使用上の注意に基づき、適正なご使用をいただいた状態で不具合がありました場合に無料補修致します。但し、下記に例示する免責事項についてはその保証外となります。保証者は大竹産業株式会社、保証対象者は製品所有者です。

■免責事項
保証期間内でも、次のような場合には有料工事になります。

①取付説明書記載の施工方法、メンテナンス方法から逸脱したことに起因する不具合（例えば、海砂・急結材などを使用したモルタルによる腐食。中性洗剤以外を使用した変色や腐食）。
②表示された商品性能を超えた性能を要する場所に取付されたことに起因する不具合。
③建築躯体の変形、土間工事など商品以外を起因とする不具合。
④商品の経年変化（使用に伴う消耗・摩耗など）、経年劣化（変質・変形・色あせなど）、自然現象（結露による凍結、かびさびの発生など）に伴う不具合。
⑤自然環境が著しく悪い場所に施工したこと起因する不具合（例えば、塩害・大気中の砂塵・煤煙・金属粉・亜硫酸ガス・アンモニア・車の排気ガスなどの付着による腐食、異常な高温・低温・多湿による不具合）。
⑥天災、その他の不可抗力（例えば、地震・落雷・火災・洪水高潮・暴風・豪雨・地盤沈下など）による商品の性能を超える事態が発生した場合の不具合。
⑦実用化されている技術では予測不可能な現象、又はこれが原因で生じた不具合。
⑧動物（犬・猫・鳥・鼠・虫など）の害に起因する不具合。つるや根などの害に起因する不具合。
⑨使用者や第三者による不適切な修理・改造に起因する不具合。適切な維持管理を行わなかったことに起因する不具合。
⑩本来の使用目的以外の用途に使用された場合の不具合。使用目的の異なる使用方法による場合の不具合。
⑪犯罪などの不法な行為に起因する破損や不具合。

※保証期間経過後の修理・交換などは有料といたします。
※修理・交換などのアフターメンテナンスに関してはお取り扱いの販売店様もしくは当社窓口店にお問い合わせお願致します。
※本書によって、お客様の法律上の権利を制限するものではありませんので、保証期間経過後の修理についてご不明の場合は当社窓口店にお問い合わせください。

●工事情報

工事完了日	年　　月　　日
お施主様	ご住所・お名前 電話　（　　）
施工店	ご住所・お名前 電話　（　　）

●梱包内容

【調整式束柱セット】

品番	BBA03C		
色（材質）	ブラック（アルミ）	ブラック（アルミ）	ステンレス
入数	3	6	30
意匠	調整式束柱	ｱﾝｸﾞﾙﾋﾞｰｽ	ﾅﾍﾞﾄﾞﾘﾙﾋﾞｽ M4×19

【固定式束柱セット】

品番	BBA03K		
色（材質）	ブラック（アルミ）	ブラック（アルミ）	ステンレス
入数	3	6	30
意匠	固定束柱	ｱﾝｸﾞﾙﾋﾞｰｽ	ﾅﾍﾞﾄﾞﾘﾙﾋﾞｽ M4×19

【大引き】

品番	BBB272	BBB273	BBB362	BBB363
色（材質）	ブラック（アルミ）	ブラック（アルミ）	ブラック（アルミ）	ブラック（アルミ）
入数	2	3	2	3

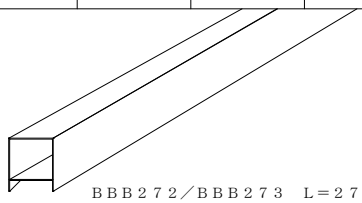

BBB272／BBB273　L＝2718
BBB362／BBB363　L＝3624

【床板】

品番	BBD04D	BBD06D	BBD08D	BBD10D	BBR04L	BBR06L	BBR08L	BBR10L
色（材質）	ダークブラウン				ライトブラウン			
入数	2	2	2	2	2	2	2	2

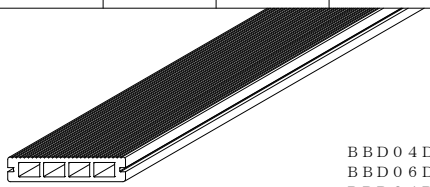

BBD04D／BBD04L　L＝1200
BBD06D／BBD06L　L＝1800
BBD24D／BBD24L　L＝2400
BBD10D／BBD10L　L＝3000

【幕板】

品番	BBE25D	BBE25L
色（材質）	ダークブラウン	ライトブラウン
入数	1	1

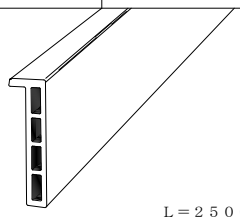

L＝2500

【中間部品セット】

品番	BBF50S	
色（材質）	ステンレス	ステンレス
入数	50	50
意匠		ﾅﾍﾞﾄﾞﾘﾙﾋﾞｽ M3．5×25

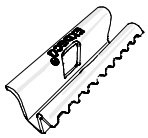

【端部部品セット】

品番	BBG01S		
色（材質）	ブラック（アルミ）	ステンレス	ブロンズ（ステンレス）
入数	1	4	2
意匠		ﾅﾍﾞﾄﾞﾘﾙﾋﾞｽ M4×19	ｻﾗﾄﾞﾘﾙﾋﾞｽ M4×25

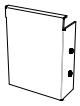

【幕板部品セット】

品番	BBH01S		
色（材質）	アルミ	ステンレス	ブロンズ（ステンレス）
入数	1	2	2
意匠		ﾅﾍﾞﾄﾞﾘﾙﾋﾞｽ M4×19	ｻﾗﾄﾞﾘﾙﾋﾞｽ M4×25

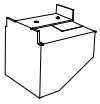

【補助部品セット】 オプション

品番	BBJ01S		
色（材質）	アルミ	ステンレス	ブロンズ（ステンレス）
入数	1	2	2
意匠		ﾅﾍﾞﾄﾞﾘﾙﾋﾞｽ M4×19	ｻﾗﾄﾞﾘﾙﾋﾞｽ M4×25

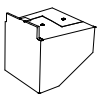

【根がらみ】 オプション

品番	BBN001
色（材質）	ブラック（アルミ）
入数	1

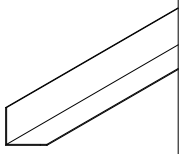

L＝2500

【根がらみ用ビス】 オプション

品番	BBM010
色（材質）	ステンレス
入数	10
意匠	ﾅﾍﾞﾄﾞﾘﾙﾋﾞｽ M4×19

●標準納まり図

◆間口断面図

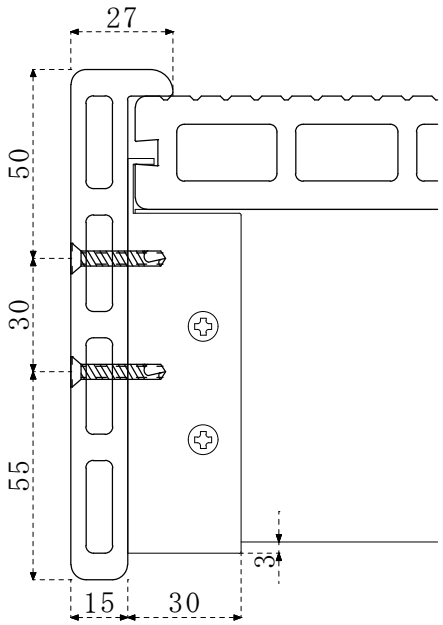

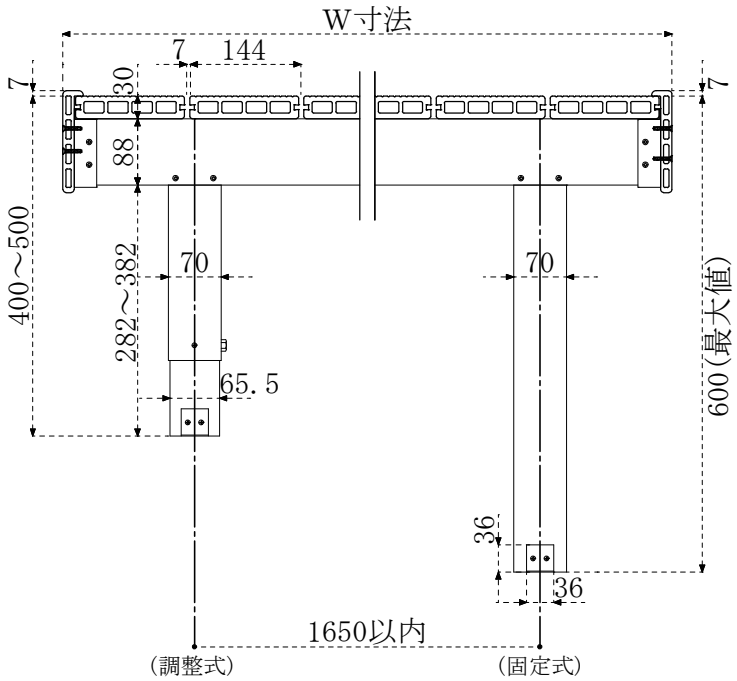

◆奥行断面図

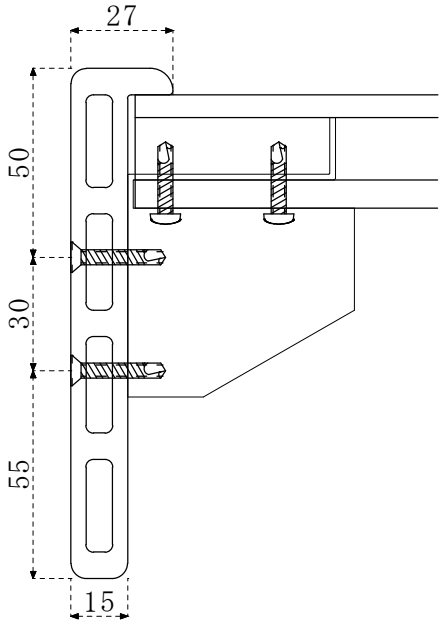

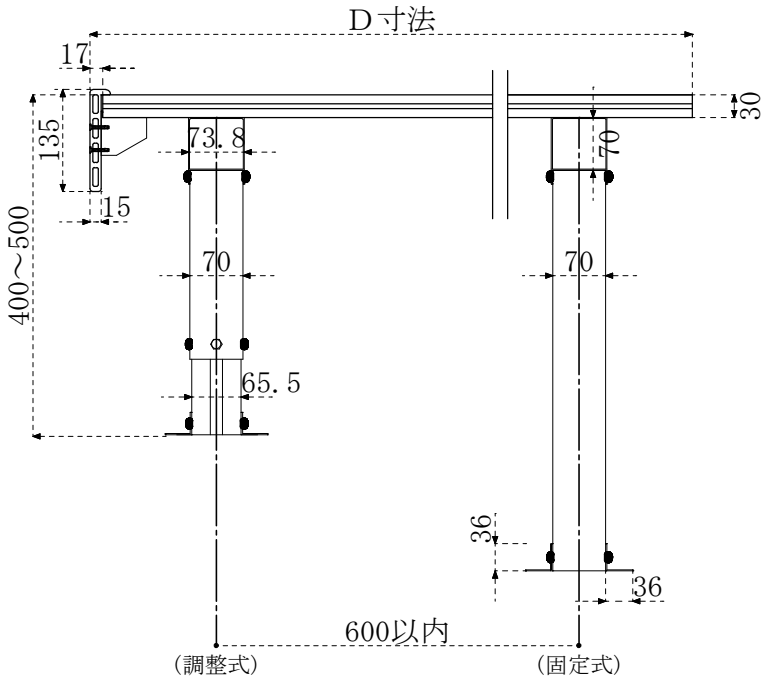

●束柱・大引きの組立

①束石の設置。

現場の下地状況に応じて束石を設置して下さい。
地盤の弱い場所に設置する際は、必ず転圧してから設置して下さい。

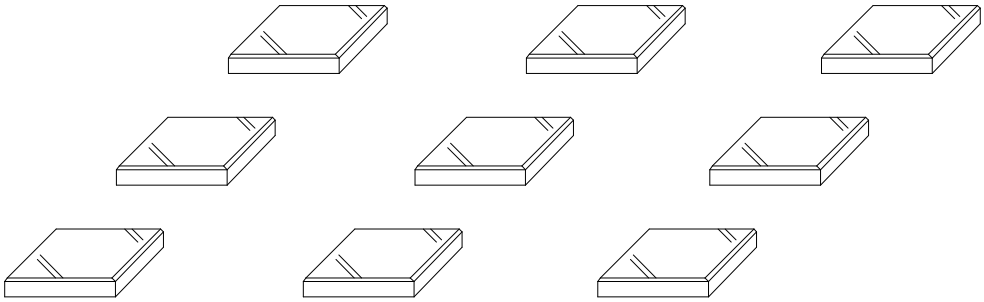

②束柱(内)にＬ型ピース取付。

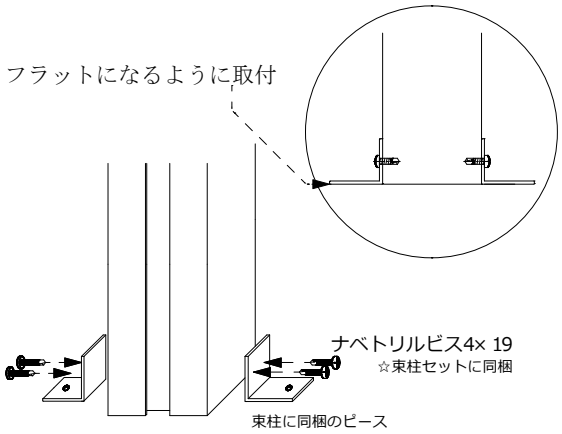

③ボルトで高さを仮固定。

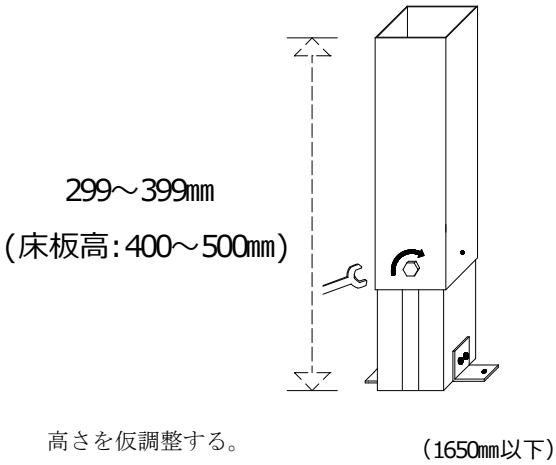

④束柱の上に大引きを仮置きして、束柱の位置を決定。

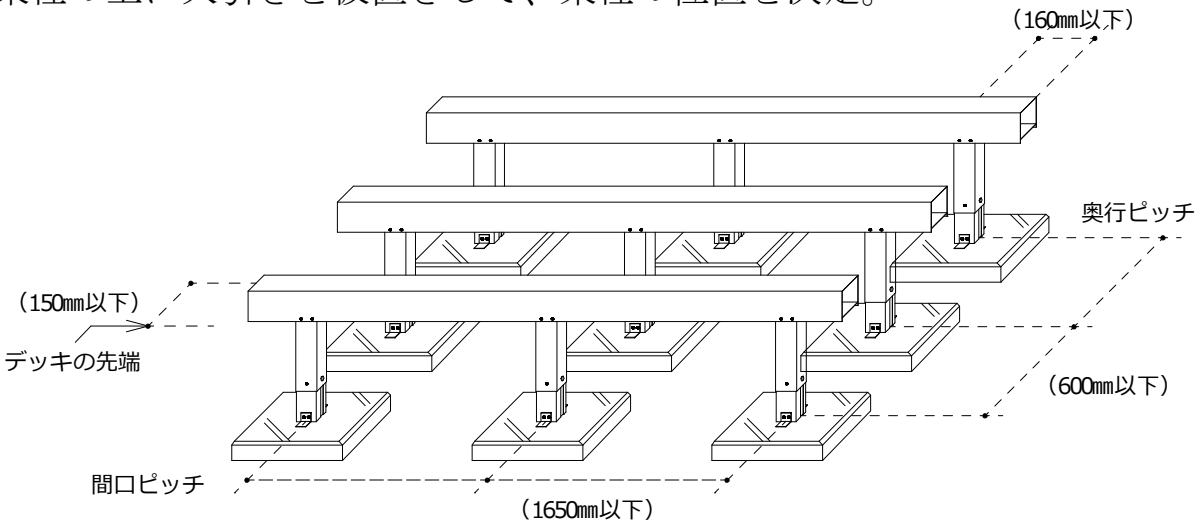

（束柱・大引きの組立の続き）

⑤大引きのレベル調整

基準となる大引きの間口方向レベルを合せてください。

基準となる大引きとレベルが合うように奥行方向のレベルを調整して下さい。

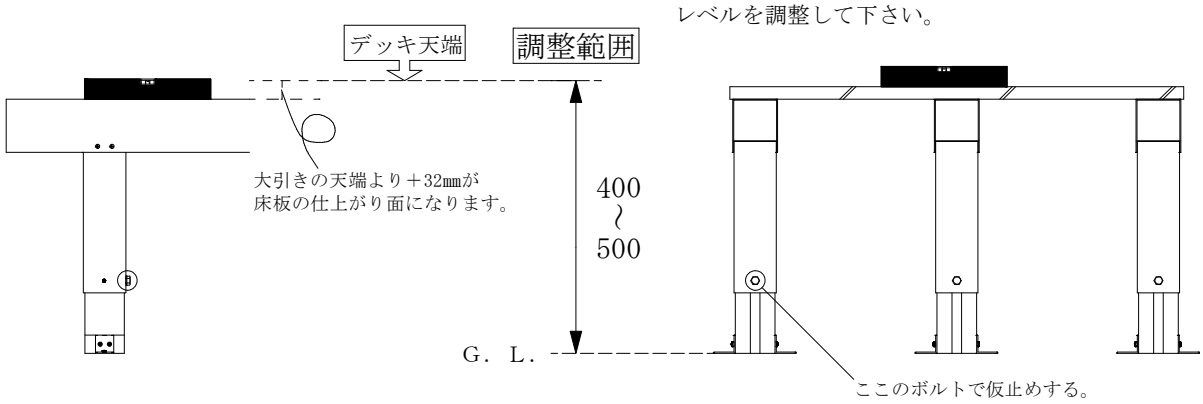

⑥束柱と大引きの固定

φ2.5の穴の位置にビス止めし、大引きを固定。

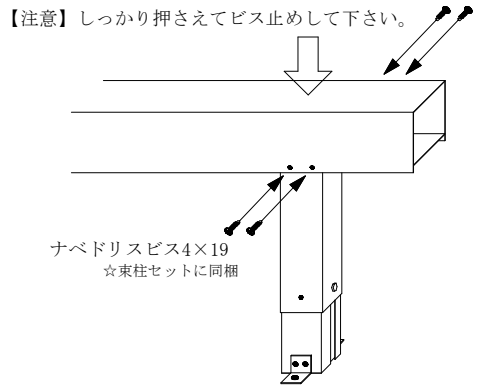

⑦束柱の高さ固定

φ2.5の穴の位置にビス止めし、高さを固定。

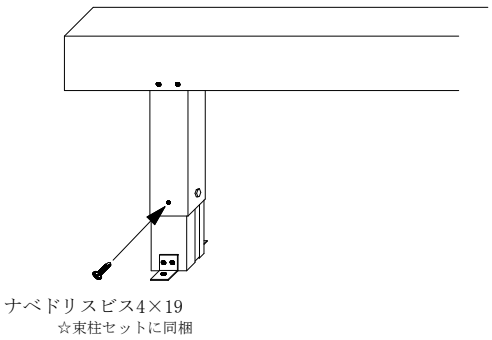

⑧束柱の基礎面固定

プラグアンカー束柱を基礎に固定して下さい。

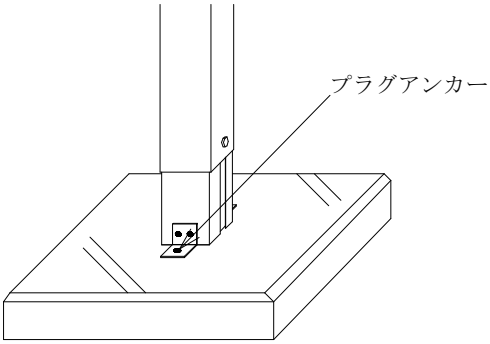

※プラグアンカー
「若井産業 ビスピタ ステン M5×35」 推奨

⑨オプション根がらみの取付

根がらみは、束柱の側面にビス止めして下さい。
※根がらみは、大引きと垂直方向に取付。

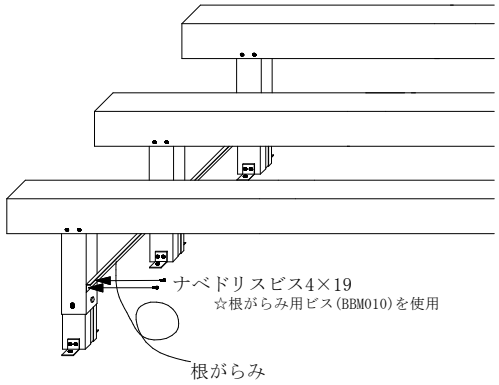

●床板・端部金具の取付

①中間金具位置の墨出し

大引きにあらかじめビスの位置に線を引いて下さい。

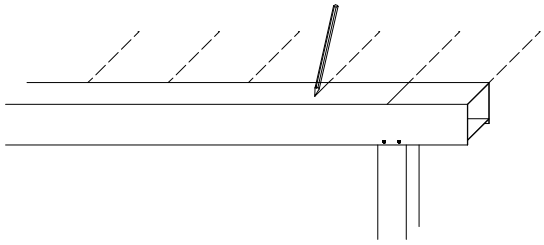

※墨出し位置は下記の「金具位置早見表」を
ご参照下さい。

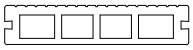

※デッキはリバーシブルですので
お好みの面を表面に御使用下さい。

②端部金具の取付と床板の貼り出し

端部金具は下方向に押さえながらビス止めして下さい。

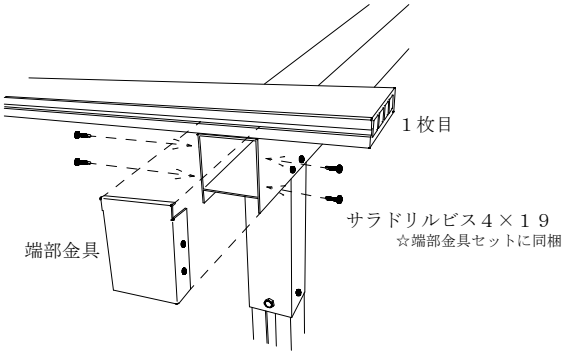

③中間金具の取付

床板はガタつきが無いよう、しっかり押しながらビス止めて下さい。ビスの位置がズレないよう、施工して下さい。

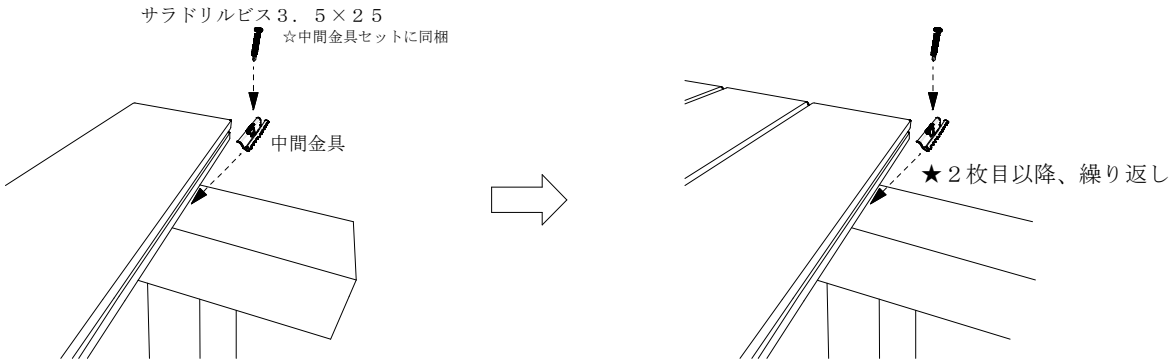

④エンドの納め方

１枚目と同様に端部金具にて止めて下さい。

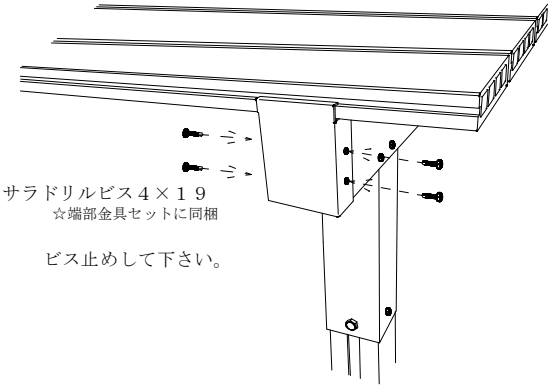

金具位置早見表

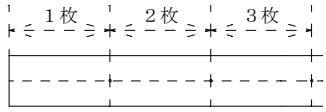

１枚	147.5	１６枚	2412.5	３１枚	4677.5	４６枚	6942.5
２枚	298.5	１７枚	2563.5	３２枚	4828.5	４７枚	7093.5
３枚	449.5	１８枚	2714.5	３３枚	4979.5	４８枚	7244.5
４枚	600.5	１９枚	2865.5	３４枚	5130.5	４９枚	7395.5
５枚	751.5	２０枚	3016.5	３５枚	5281.5	５０枚	7546.5
６枚	902.5	２１枚	3167.5	３６枚	5432.5	５１枚	7697.5
７枚	1053.5	２２枚	3318.5	３７枚	5583.5	５２枚	7848.5
８枚	1204.5	２３枚	3469.5	３８枚	5734.5	５３枚	7999.5
９枚	1355.5	２４枚	3620.5	３９枚	5885.5	５４枚	8150.5
１０枚	1506.5	２５枚	3771.5	４０枚	6036.5	５５枚	8301.5
１１枚	1657.5	２６枚	3922.5	４１枚	6187.5	５６枚	8452.5
１２枚	1808.5	２７枚	4073.5	４２枚	6338.5	５７枚	8603.5
１３枚	1959.5	２８枚	4224.5	４３枚	6489.5	５８枚	8754.5
１４枚	2110.5	２９枚	4375.5	４４枚	6640.5	５９枚	8905.5
１５枚	2261.5	３０枚	4526.5	４５枚	6791.5	６０枚	9056.5

●幕板金具の取付

①幕板金具の位置出し。

金具の間隔は650㎜以下になるよう設置し、ピッチは出来るだけ均等にして下さい。

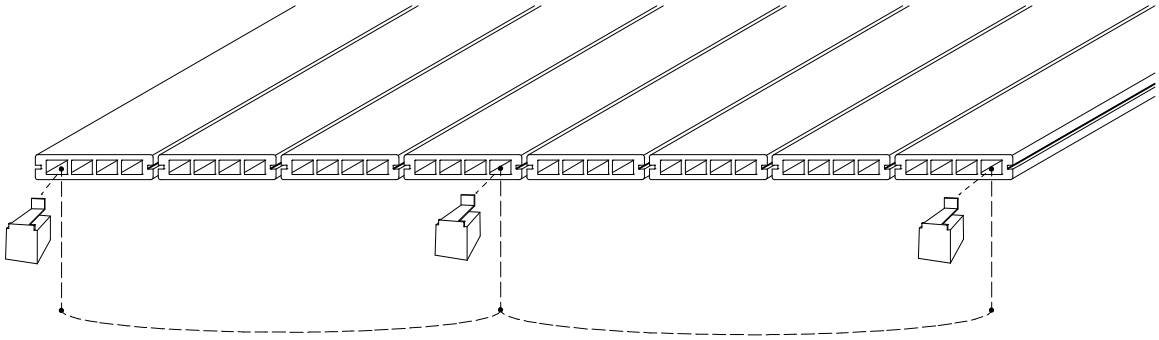

②幕板金具の取付。

幕板金具は床板の穴にしっかり差し込み、下からビス止めして下さい。

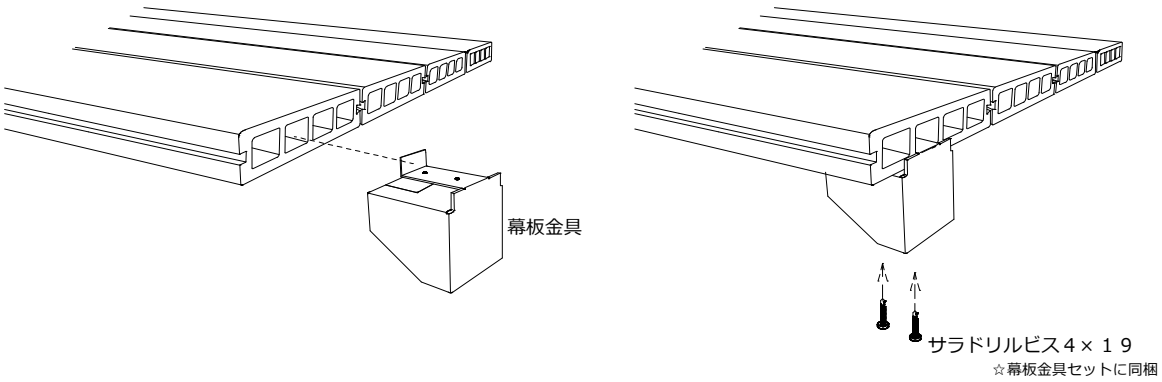

幕板金具必要個数早見表

１枚	2	１６枚	5	３１枚	8	４６枚	11
２枚	2	１７枚	5	３２枚	8	４７枚	11
３枚	2	１８枚	5	３３枚	8	４８枚	12
４枚	2	１９枚	5	３４枚	9	４９枚	12
５枚	2	２０枚	6	３５枚	9	５０枚	12
６枚	3	２１枚	6	３６枚	9	５１枚	12
７枚	3	２２枚	6	３７枚	9	５２枚	12
８枚	3	２３枚	6	３８枚	9	５３枚	13
９枚	3	２４枚	7	３９枚	10	５４枚	13
１０枚	4	２５枚	7	４０枚	10	５５枚	13
１１枚	4	２６枚	7	４１枚	10	５６枚	13
１２枚	4	２７枚	7	４２枚	10	５７枚	13
１３枚	4	２８枚	7	４３枚	10	５８枚	14
１４枚	4	２９枚	8	４４枚	11	５９枚	14
１５枚	5	３０枚	8	４５枚	11	６０枚	14

●幕板の取付

①幕板のコーナー部切断加工寸法。

幕板の寸法を確認を確認し、斜めのカットする。

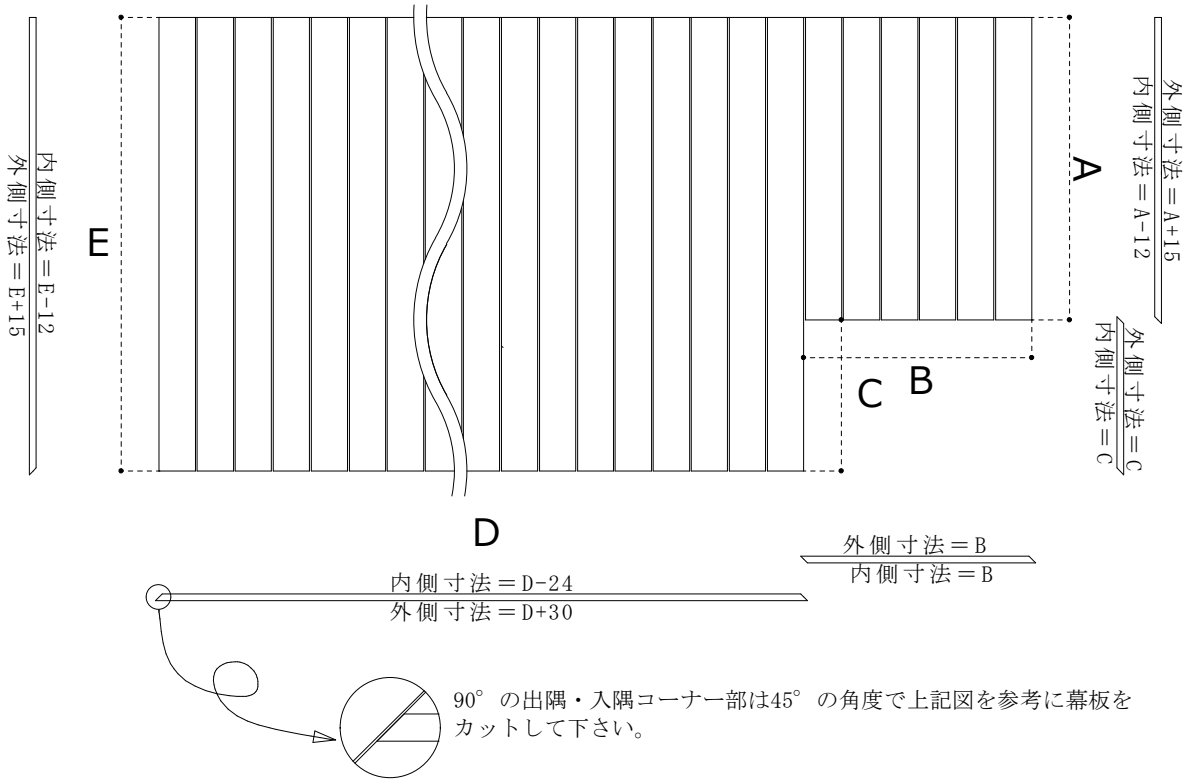

【注意】外側寸法が2500以上の場合は、幕板は複数枚の連結になります。

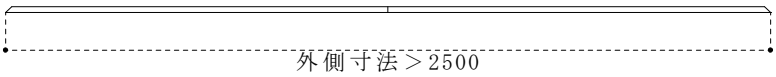

③幕板の取付。

加工した幕板のビス取付位置を出し、皿モミ加工し取付する。

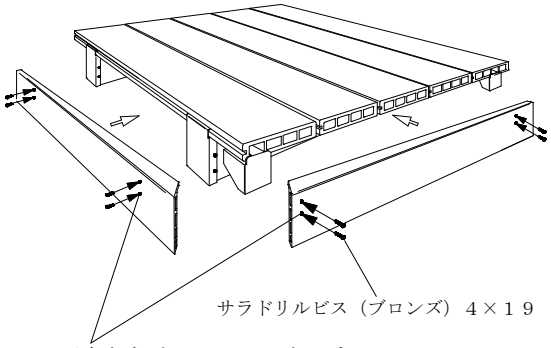

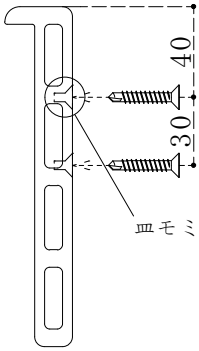

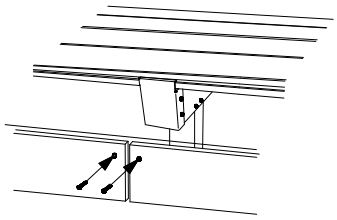

側面では、端部金具のセンターに幕板の継ぎ目がくるように幕板を割付して下さい。
※継ぎ目部分では、ビスは幕板１枚に１本で止めて下さい。

●補助部品の使用方法

①床板の斜めカットの場合の幕板の取付。

床板を斜めにカットした部分の床板小口面には、補助金具を使用の上、幕板を取付して下さい。
補助部品セットの補助金具を引っかけ、金具の下側からビスで固定して下さい。

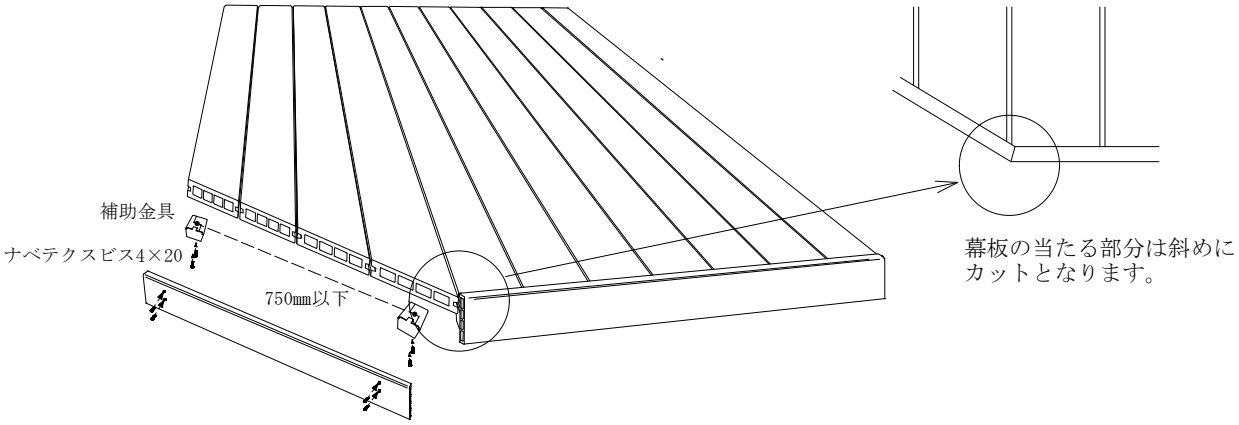

【θ=48°未満の場合】

補助金具が使用できるのはθ=48°未満の場合となります。
※大引きの位置は下記を参照の上、設置して下さい。

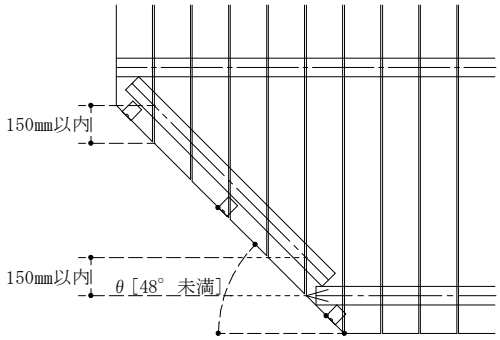

【θ=48°以上の場合】

大引き芯から床板端部までの寸法150㎜を確保するθ［48°未満］
金具を取付することができません。
この場合は大引きを床板の端部に直接取付して下さい。

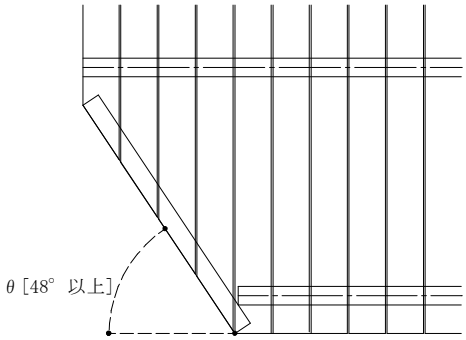

②床板溝面への幕板の取付の際の補助として

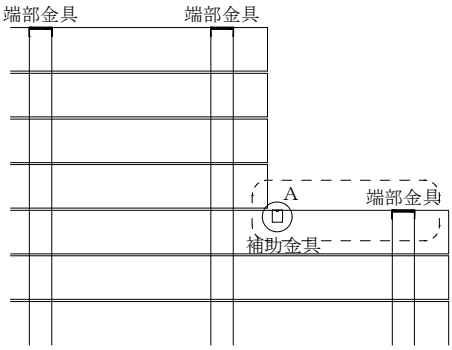

上図のように床板の溝面部分に端部金具が１ヶ所となる納まりの場合、Aの位置に補助金具を取付してから幕板を止めるて下さい。

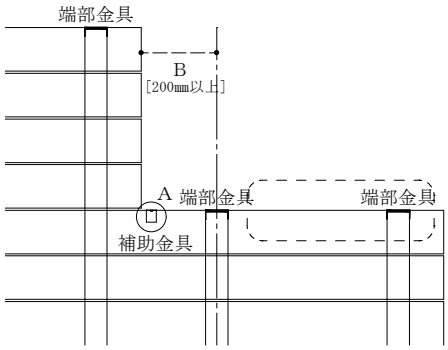

Bの寸法が200㎜以上となる場合、Aの位置に補助金具を取付してから幕板を止めて下さい。

●仕上げ

①面取り・清掃。

雨シミなどが目立つ場合は中性洗剤を使用の上、
デッキブラシなどでこすって下さい。
※雨シミは目立たないようのなります。

切りかすや削りかすなどが残らないよう清掃して下さい。

土や埃の汚れは濡れた布で
拭き取って下さい。

角の尖った部分が気になるようでしたら
軽くサンドペーパーなどで面取りして下さい。

施工終了後、御引き渡し時に組立説明書はお施主様へお渡し下さい。
※その際、Ｐ．２に貼付の「ＢＢデッキ　保証書」に必要事項を記載お願い致します。

Ex deco

OSK

大竹産業株式会社

http://www.otake-sangyo.co.jp

足立店	〒121-0824	東京都足立区西伊興4-8-3	TEL(03)3855-3275
小平店	〒189-0023	東京都東村山市美住町2-26-8	TEL(042)392-6533
相模原店	〒195-0063	東京都町田市野津田町575-7	TEL(042)737-8950
千葉店	〒276-0046	千葉県八千代市大和田新田329-7	TEL(047)482-4502
埼玉店	〒331-0811	埼玉県さいたま市北区吉野町1-38-2	TEL(048)669-2310
横浜店	〒221-0863	神奈川県横浜市神奈川区羽沢町781-1	TEL(045)372-0556
湘南店	〒254-0911	神奈川県平塚市山下2-10-19	TEL(0463)31-5860
柏店	〒277-0813	千葉県柏市大室1196-1	TEL(0463)31-5860
宇都宮店	〒321-0111	栃木県宇都宮市川田町750	TEL(028)614-6600
仙台店	〒989-2431	宮城県岩沼市相の原2-4-1	TEL(022)796-9877
郡山店	〒963-0201	福島県郡山市大槻町北ノ林7-1	TEL(024)901-0011
新潟第2ｸﾞﾙｰﾌﾟ	〒995-8543	新潟県三条市一ノ門2-6-28	TEL(0256)33-1561
東京支店	〒103-0006	東京都中央区日本橋富沢町10-14日本橋BSビル1F	TEL(03)5643-3311